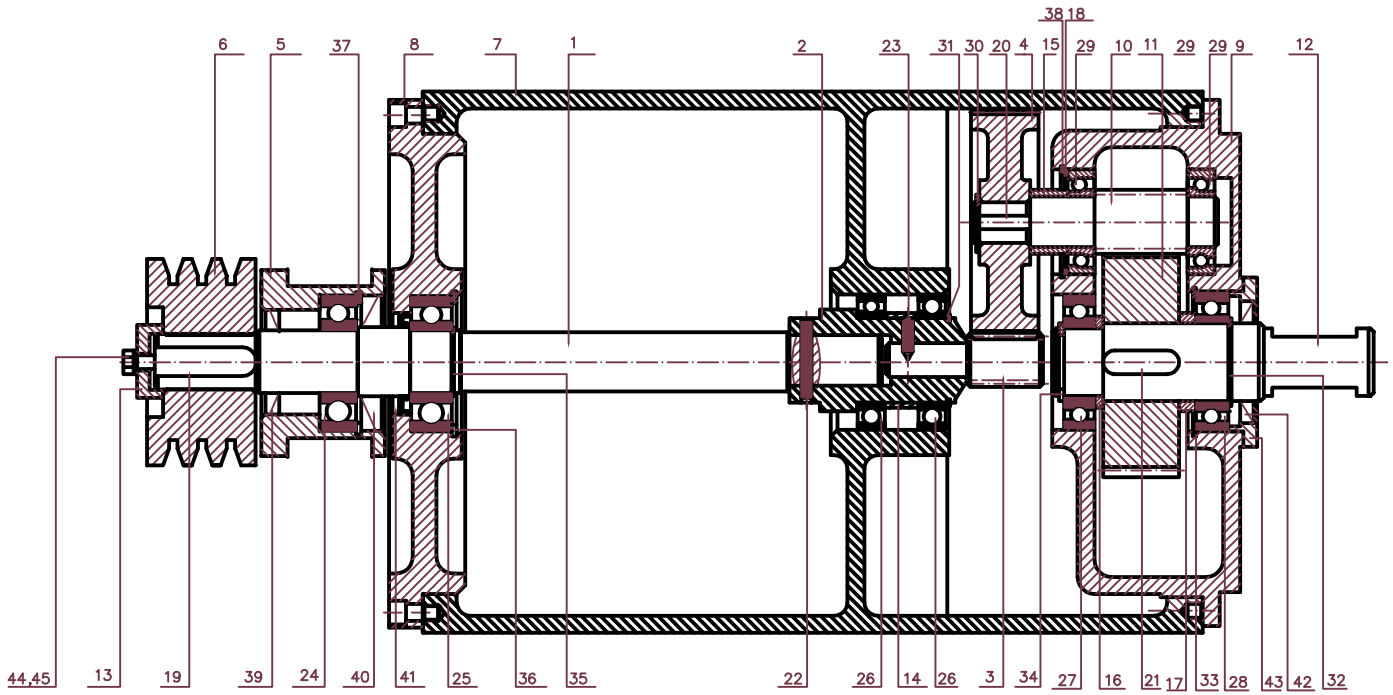

					Datum	Name
				Bearb.		
				Gepr.		
				Norm		
Zust	?nderung	Datum	Name			

BARABAN-REDUKTOR

258.00.000