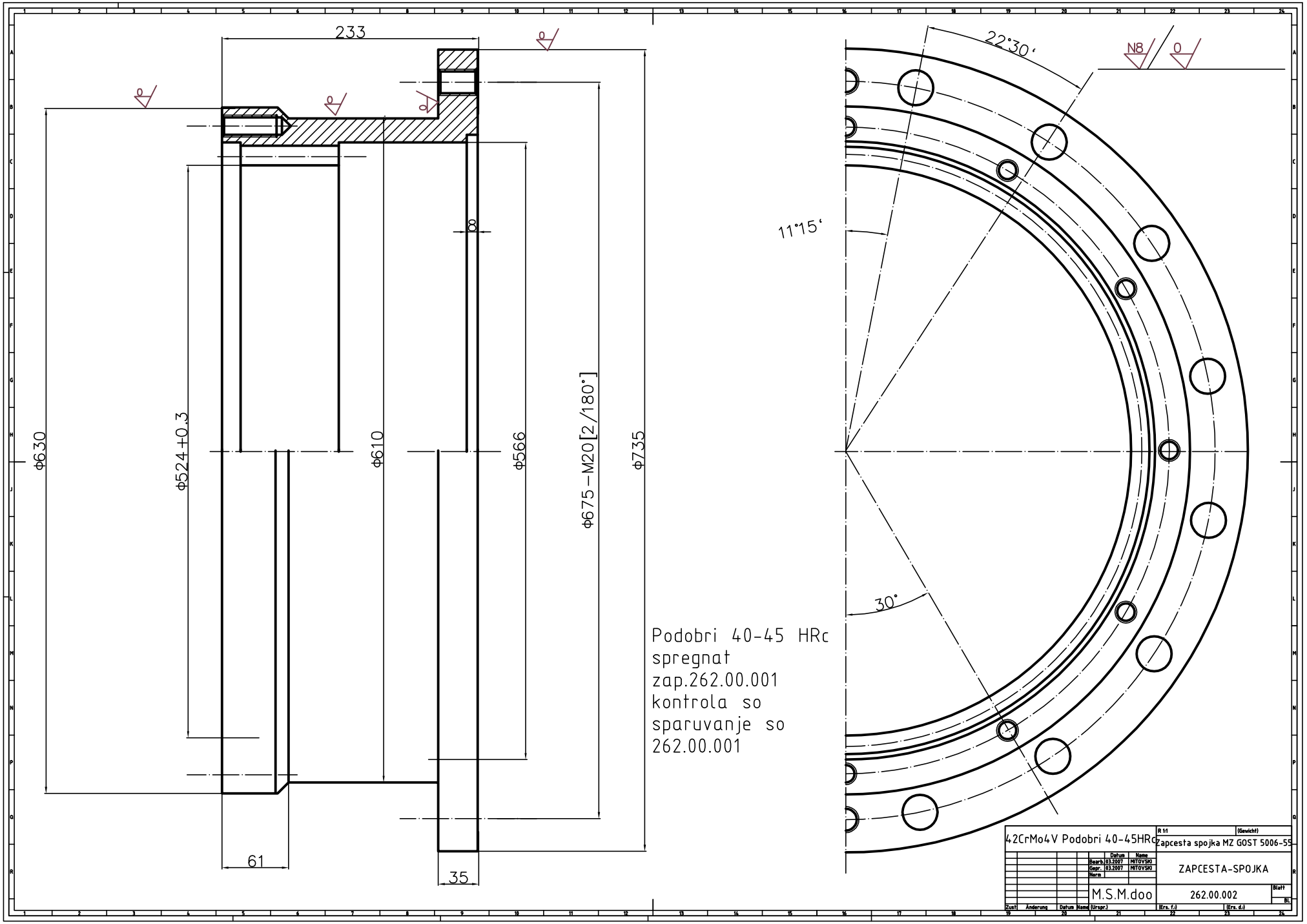
233
Φ630
Φ524+0,3
Φ610
Φ566
Φ675−M20[2/180°]
Φ735
8
61
35
22°30'
11°15'
30°
N8
0
Podobri 40-45 HRc
spregnat
zap.262.00.001
kontrola so
sparuvanje so
262.00.001
42CrMo4V Podobri 40-45HRc
R 1:1
(Gewicht)
Zapcesta spojka MZ GOST 5006-55
Datum
Name
Bearb. 03.2007 MITOVSKI
Gepr. 03.2007 MITOVSKI
Norm
ZAPCESTA-SPOJKA
M.S.M.doo
262.00.002
Blatt
BL
Zust.
Änderung
Datum
Name
(Urspr.)
(Ers. f.)
(Ers. d.)